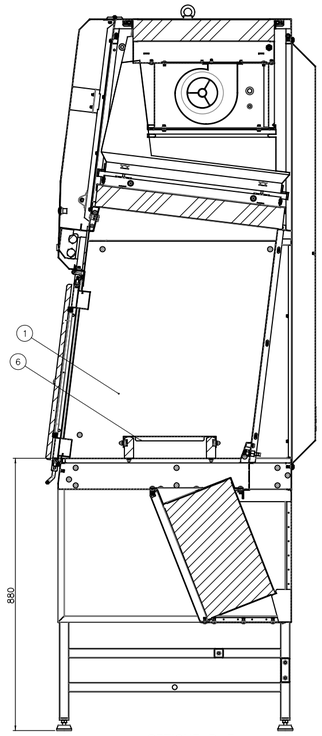

SEZIONE B–B

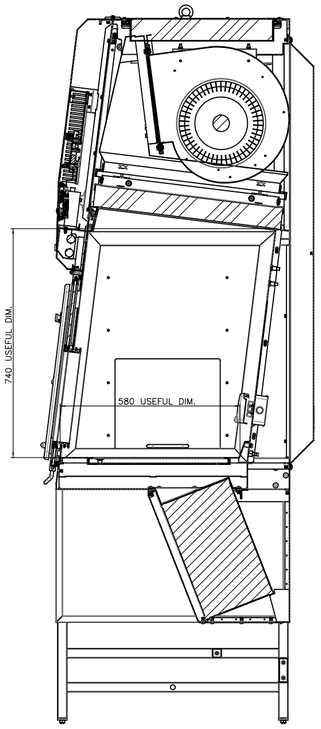

SEZIONE A–A

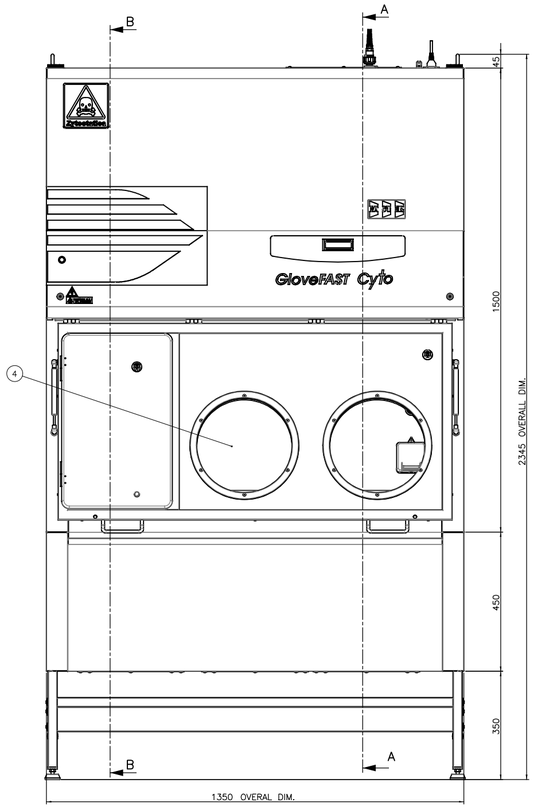

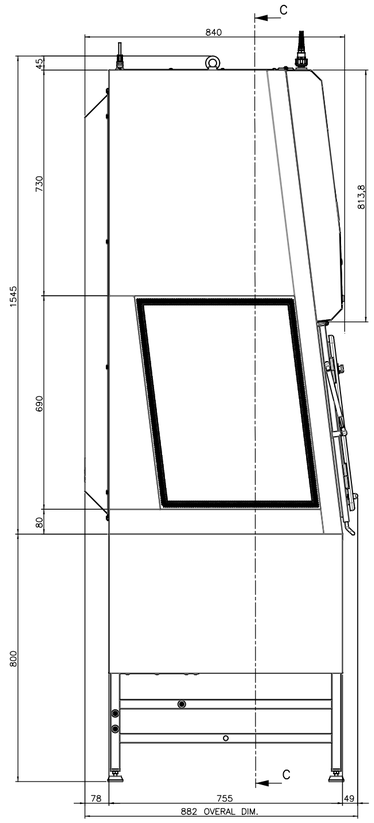

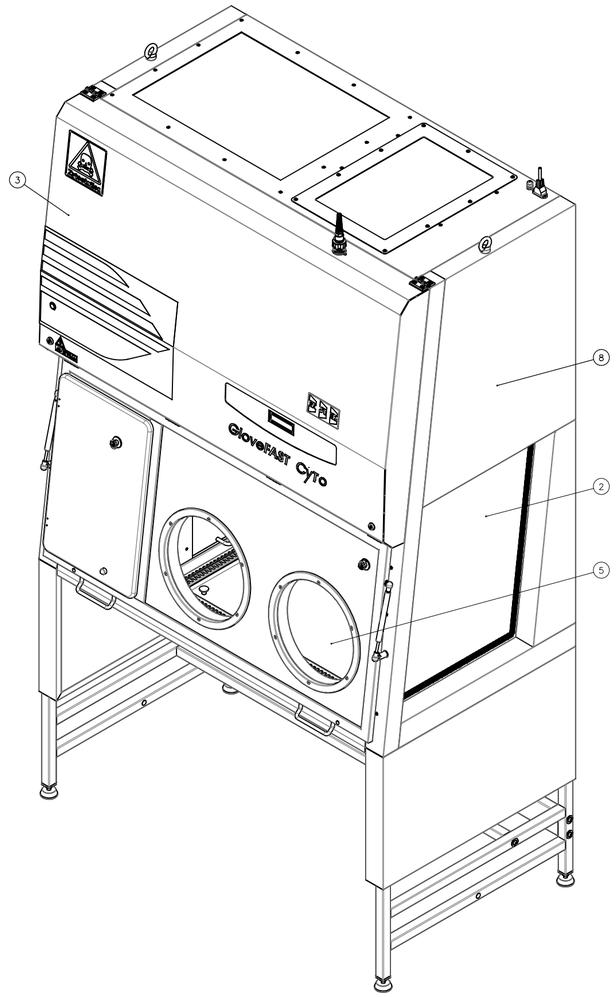

DISTINTA DUMMY: F000272A00FE

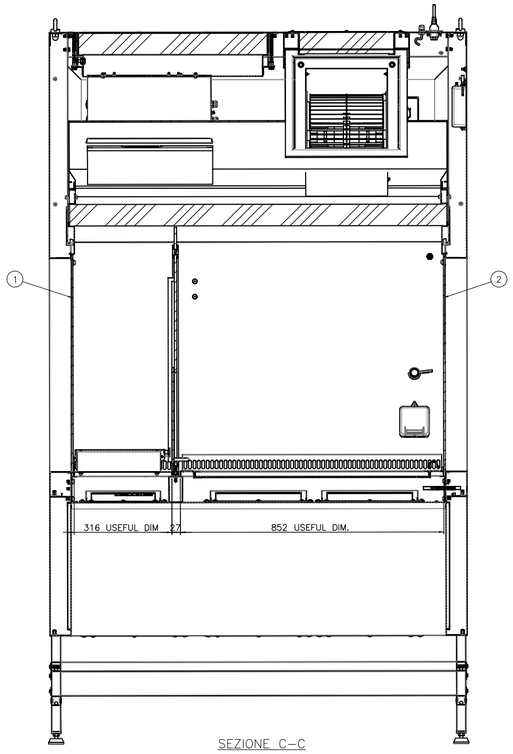

SEZIONE C–C

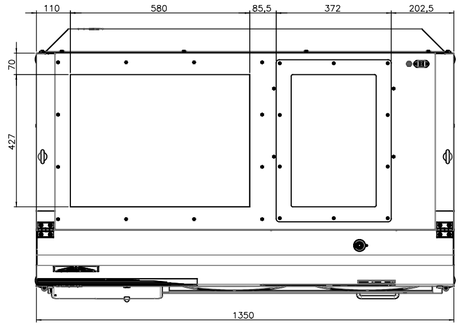

Num. artic.	CODICE.	RIF. A	REV	DENOMINAZIONE	Q.tà
8	DU00272A05V2	00272	00	ASSIEME SEMIASSEMBLATA	1
7	DU00272099O0		00	IMBALLO GF CYTO 2–4–2	1
6	DU00272041S4	00272	00	ASSIEME PIANO BOX	1
5	DU00272036S4	00272	00	ASSIEME PIANO DI LAVORO INTERO RINFORZ	1
4	DU00272020S4	00272	00	ASS. PANNELLO DI FONDO 1 PRESA DX+UV	1
3	DU00272016VB	00272	00	ASSIEME PANNELLO COMANDI	1
2	DU00212052VT	00212	00	VETRO LATERALE DX SERIGRAFATO	1
1	DU00212051VT	00212	00	VETRO LATERALE SX SERIGRAFATO	1

Dim. lineari: da 0 a 1000 Tolleranze: ± 0,5	TOGLIERE BAVE E SPIGOLI VIVI	Quantità –	Materiale: Vedi Distinta Base
Dim. lineari: oltre 1000 Tolleranze: ± 1	Sviluppo –	Peso Kg 381,33	Finitura: –
Toll. ang.: ≥ ± 0,5°	Denominazione: ASSIEME GENERALE Macchina tipo: GloveFAST Cyto 2–4–2		
PREPARATO FV — DATA 29/10/18	DASTGROUP	CODICE DISEGNO: K6 (SIGLA DISEGNO) 00272 (N° PRIMO STRUMENTO) AD2 (N° PRIMO PARTICOLARE) – (N° PRIMO SVILUPPO)	
VERIFICATO PB — DATA 29/10/18		SCALA 1:7 — REV. 00 — DEL: 29/10/18	

Riproduzione vietata

MOD. 37.64 REV.03 DATA 18/07/2008